REV.1 --> Sanvito --> 03/09/2016

ESPLOSO RICAMBI

R.G.V. MADE IN ITALY

SERIE KELLY - Mod.250/S-K

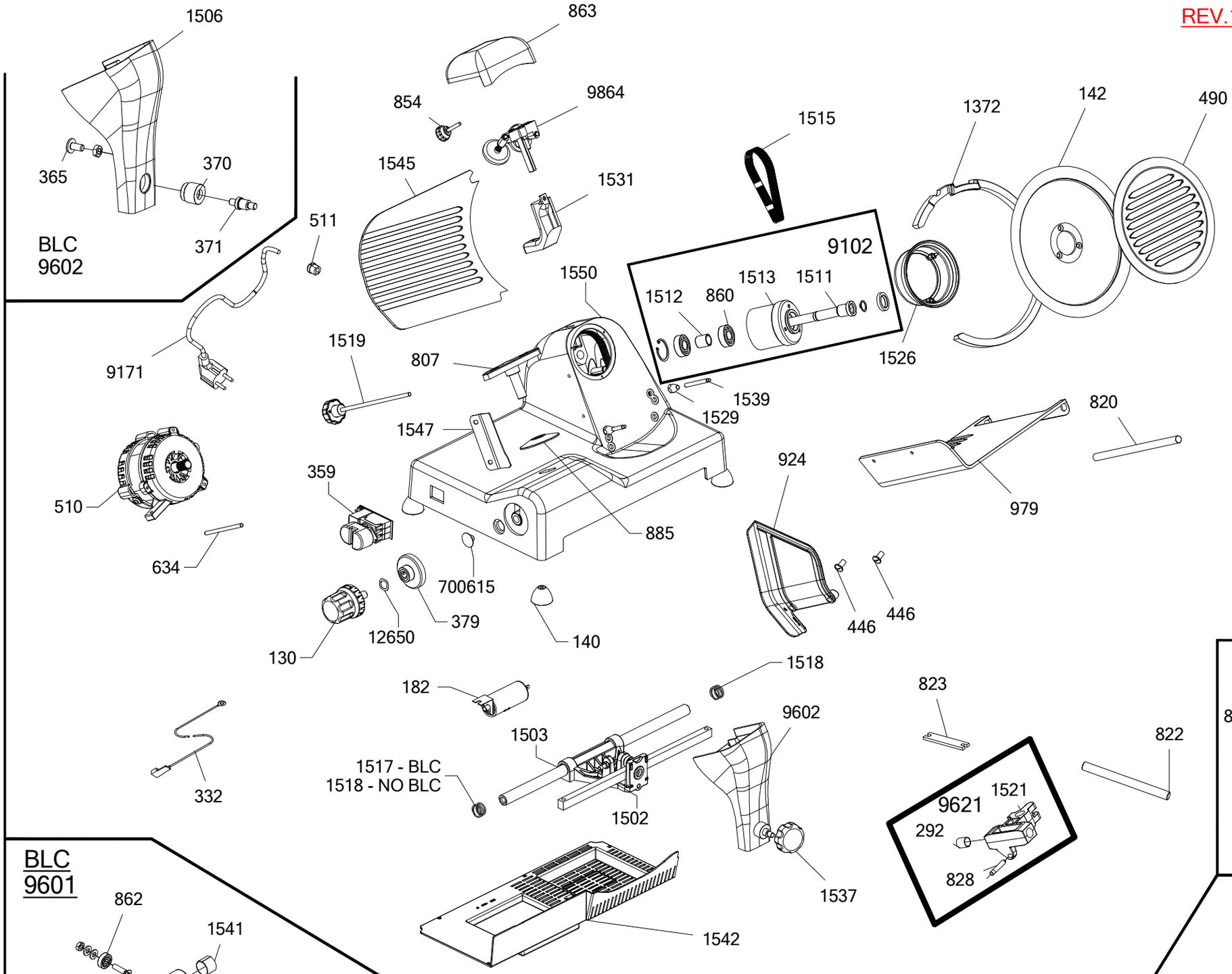

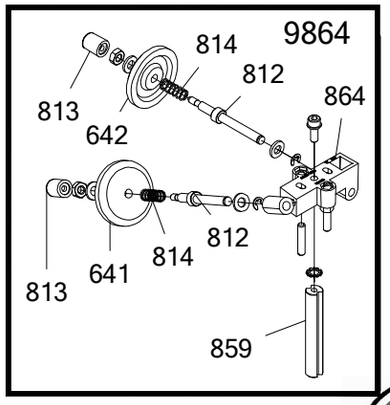

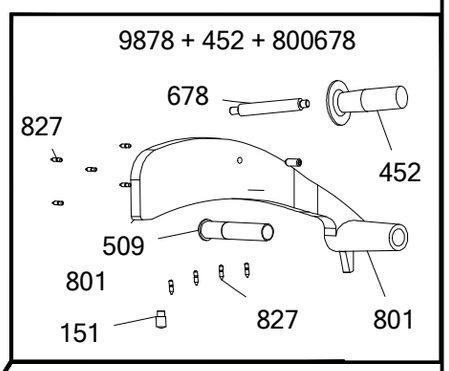

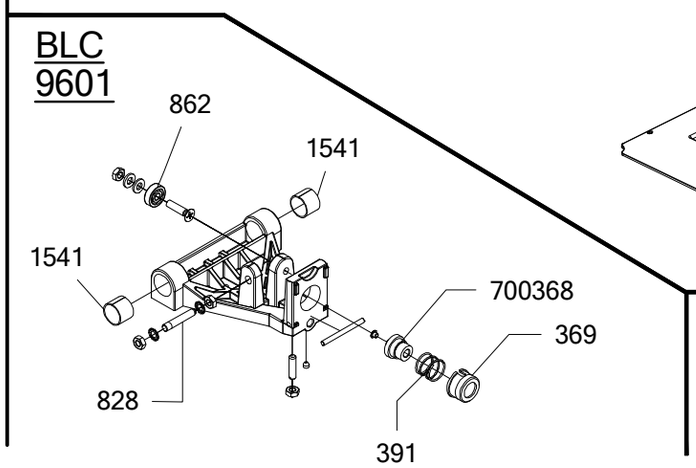

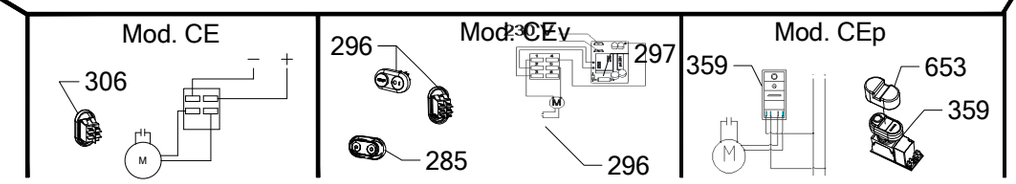

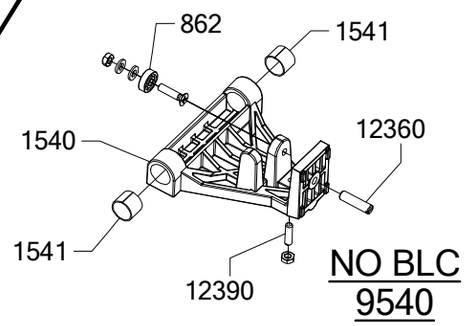

NO BLC
9540

RGV s.r.l. - Via Giovanni XXIII, 11 - 22072 CERMENATE (COMO) ITALY - www.rgv.it - Email: info@rgv.it