SERIE LUXURY - Mod. 22 GS CEV

EASY CLEAN SYSTEM

"Sistema Easy Clean": piatto inclinabile per una rapida pulizia della zona di taglio.

"Easy Clean system": special meat plate that can be opened for an easier cleaning.

Caratteristiche — *Features*

- Basamento pressofuso in alluminio laccato con doppia mano di vernice più trasparente uso alimentare.
- Coprilama e piatto in alluminio fuso stampato protetto con ossidazione anodica.
- Albero portalama montato su doppio cuscinetto a sfere.
- Motore professionale ventilato.
- Lama professionale, temperata, rettificata e cromata a cromo duro.
- Anello fisso di protezione della lama.
- Pressamerce in alluminio con ciabatta smontabile.
- Vela in alluminio fuso stampato protetto con ossidazione anodica.
- Spessore di taglio fino a 14 ÷ 16 mm.

- *Die-cast casing in lacquered aluminium with two coats of paint and one of transparent for contact with food.*
- *Blade cover and food tray in die-cast aluminium protected by an anodic oxidation.*
- *Shaft holding the blade mounted on a double ball-bearing.*
- *Professional ventilated motor.*
- *Professional tempered ground hard chromium-plated blade.*
- *Fixed blade protection ring.*
- *Food holder arm with removable finger protection.*
- *Sail-shaped rest in die-cast aluminium protected by an anodized oxidation.*
- *Slicing thickness up to 14 ÷ 16 mm.*

Nuovo gruppo affilatoio con protezione inferiore.

New sharpener with lower protection.

Pressamerce con ciabatta in materiale plastico smontabile e lavabile in lavastoviglie.

Food holder arm with removable finger protection in plastic material washed in dishwasher.

DIMENSIONI - DIMENSIONS

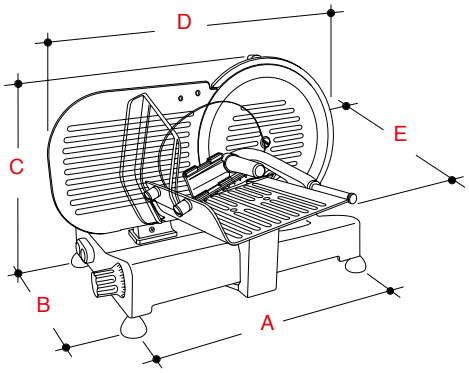

A	B	C	D	E
mm	mm	mm	mm	mm
400	250	355	530	480

SERIE LUXURY	Diametro lama *Blade diameter*	Potenza motore *Power*	Capacità di taglio *Cutting capacity*	N° giri lama *Saw blade speed*	Corsa carrello *Trolley run*	Peso netto *Net weight*	imballo *Packing*
	mm	Watt	±5 mm	g/min. (RPM)	mm	Kg	cm
MOD 22 GS CEV	220	140	210 x 145	320	235	12,5	48x54,5x41 (0,1m³)

Via Giovanni XXIII, 11 - 22072 Cermenate (CO) Italy - Tel +39 031.722.819 - Fax +39 031.722.825 - info@rgv.it

www.rgv.it