ESPLOSO RICAMBI R.G.V. MADE IN ITALY SERIE HARMONY - Mod. 22 GS-R dom / 22 GS-R CEv

9208
mod. CEv

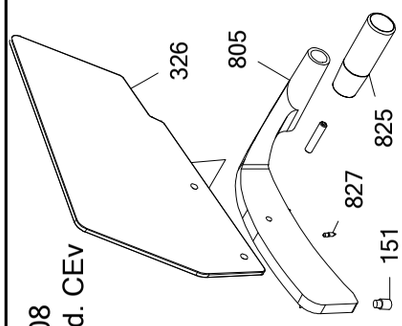

9201 - mod. dom

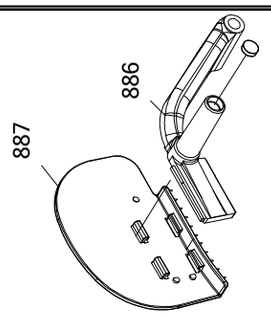

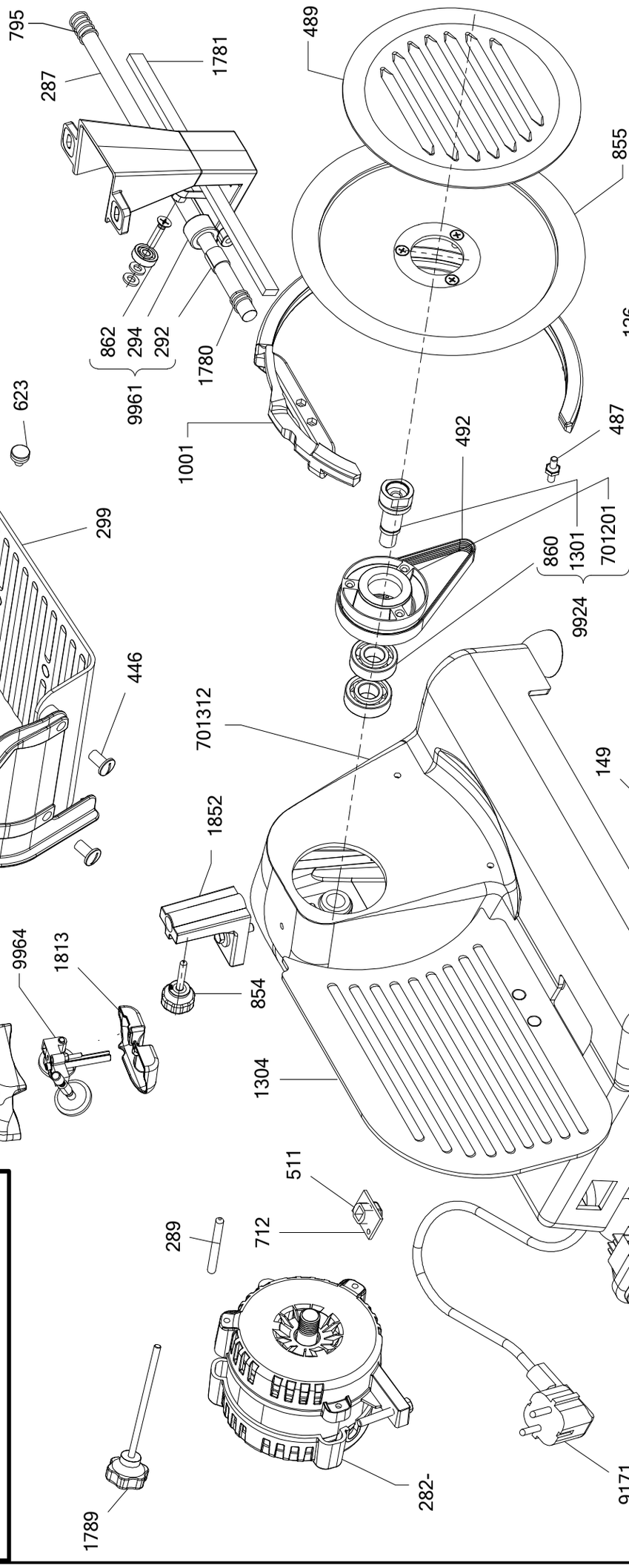

Mod. dom

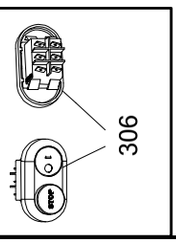

Mod. CEv

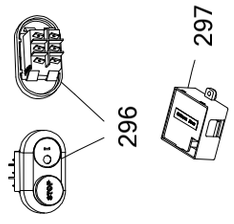

Gruppo 9964

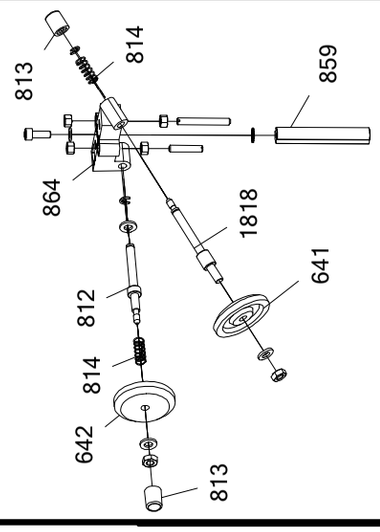

9961

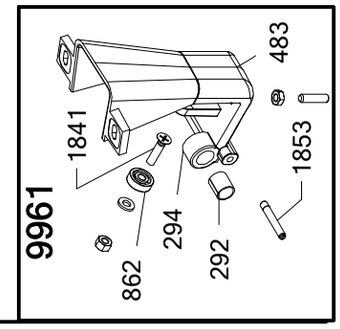

REV.0 --> 10/05/2021